主軸扭力圖

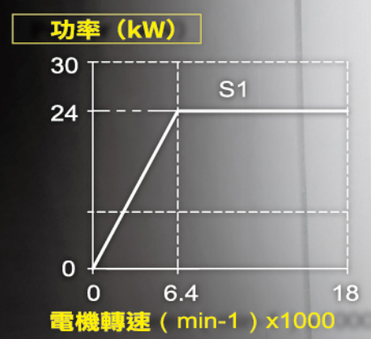

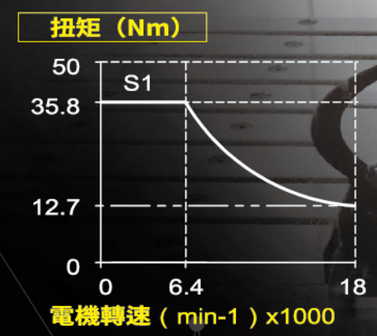

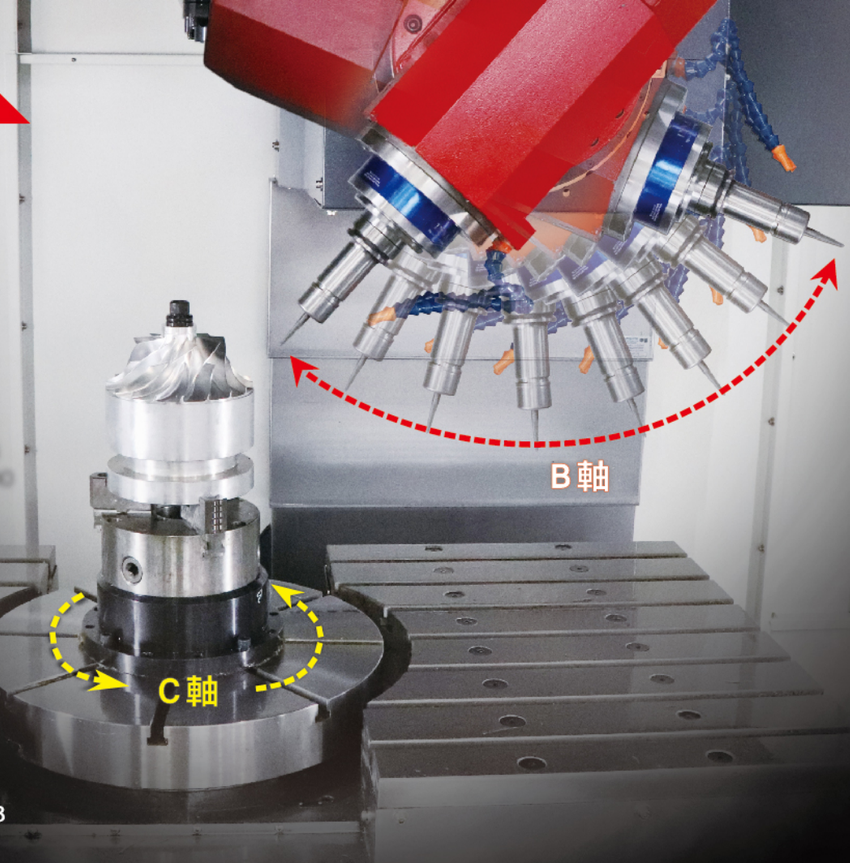

機　型	A	B	C	D	E	F	G	H	I	J	K	L	M	N	O	P	Q
VX-14i	1675	3470	870	1730	870	1460	880	3535	585	3480	875	875	660	650	630	2595	300

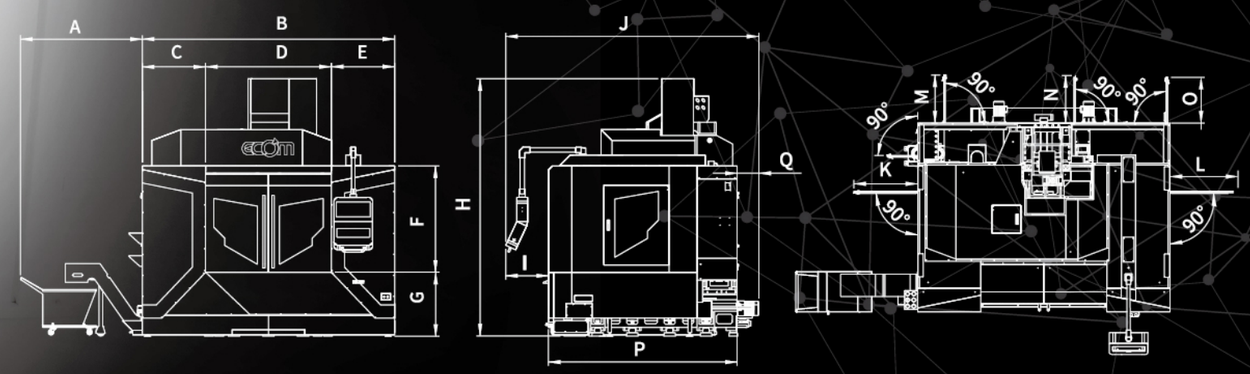

★ 三軸採用C3級45mm精密滾珠螺桿及45/45/45滾柱線軌
且Y軸配置四線軌。完善的加工剛性並呈現完美的精度。

加工範圍圖

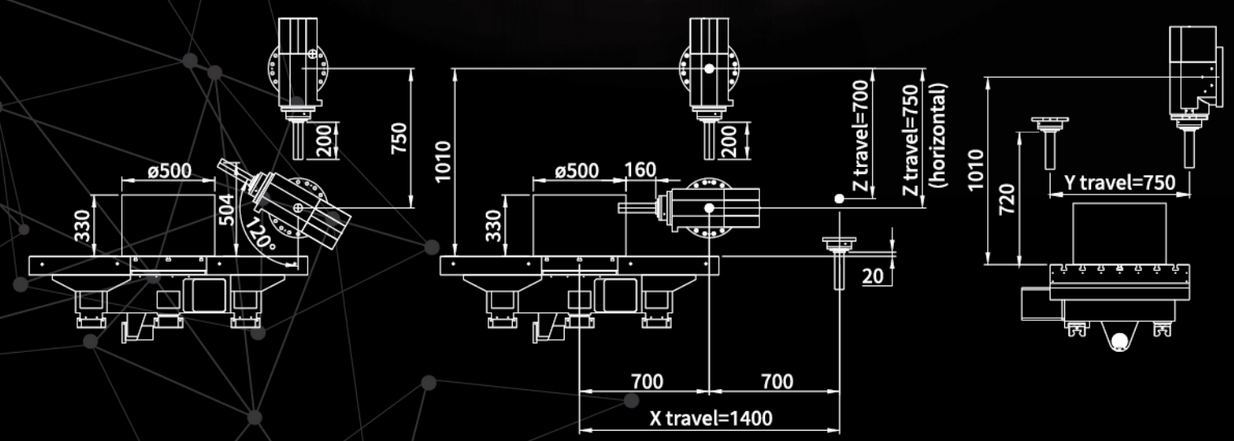

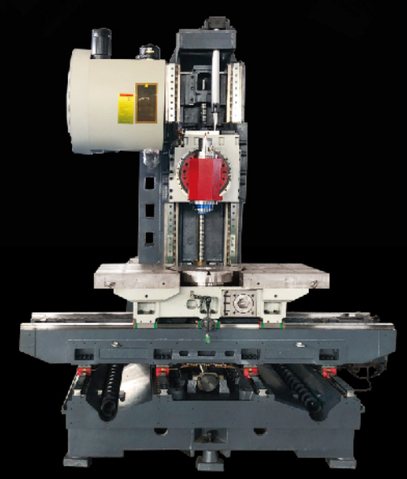

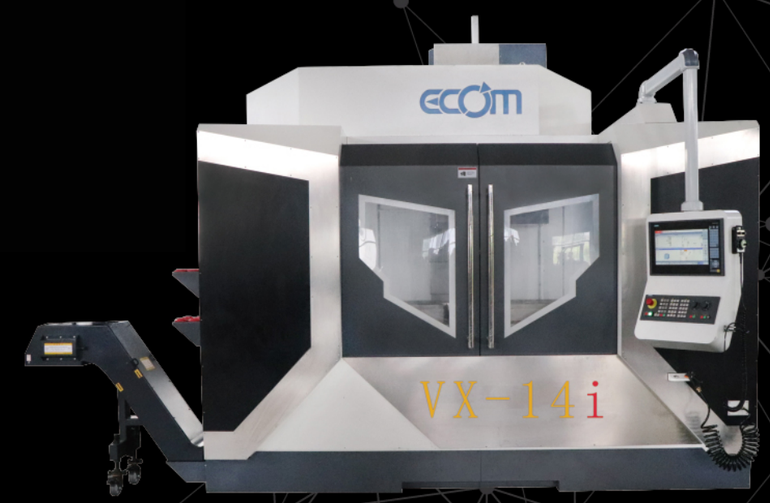

C 軸

- C 軸旋轉工作台採用高精度渦輪渦桿組設計。
- 工作盤面直徑500mm，最高轉速22.2rpm。
- 最小分割角度為0.001°
- 碟式油壓煞車

B 軸

- 頭部最大旋轉角度(B軸)：+30~120°
- 搖擺頭採用高精度滾子凸輪，無背隙，磨耗小，剛性高，最小分割角度為0.001°
- 碟式油壓煞車，徑向切削力可達250kgs。

3+2 優點

- 可靈活運用，調整至特定切削角度
- 一次性設置作業，為複雜工件之首選機
- 高品質成功率，大幅縮短切削週期
- 無需額外設置夾具，即可完成五面切削
- 降低品質成本，減少重複性製造

機型 VX-14i

行程	X 軸行程	1400 mm
	Y 軸行程	750 mm
	Z 軸行程	700 mm
	B 軸 行程	+ 30°~ -120°
	C 軸 行程	360°
	主軸端面至工作臺距離(立式)	20-720 mm
	主軸中心至工作臺面距離(臥式)	260-960 mm
工作臺	工作臺尺寸	1500 mm X 750 mm
	T型槽 (槽數*寬*間距)	7 X 18 mm X 100 mm
	最大荷重	800 kg
B軸	刀具錐度	HSK 63A
	傳動方式	內藏式
	轉速	18000 rpm
	B軸定位精度	20 sec
	B軸重複定位精度	4 sec
C 軸工作臺	工作臺數量尺寸	ø500
	最小分割單位	0.001°
	驅動方式	渦輪渦桿
	最大轉速	22.2 RPM
	最大荷重	800 kg
快速移動	X. Y. Z 軸快送	30 m/min
	X. Y. Z 切削進給速度	10 m/min
自動換刀系統	刀臂式(刀對刀換刀時間)	24T (3sec)
	最大刀直徑*長度(相鄰)	Φ150 X 300 mm (Φ78X 300 mm)
	最大刀具重量	8 kg
		西門子
馬達	主軸馬達(額定/最高)	24 kW
	X. Y. Z 軸向馬達	3.14 kW
	B 軸向馬達	3.14 kW
	C 軸向馬達	3.25 kW
機械精度	定位精度 (JIS標準)	± 0.005 mm / 300 mm
	重複精度 (JIS 標準)	± 0.003 mm
一般規格	機械重量	11000kg
	機械占地面積(長*寬*高)	4200 mm X 3200 mm X 3000 mm

★ 本公司隨時在進行研究改進工作，因此保有隨時更改技術參數的權利，變更時恕不另行通知。謝謝!

標　配

系統西門子 840D sl 15” LCD螢幕
主軸冷卻系統
履帶式排屑機及集屑車
電器箱熱交換器
沖屑裝置
自動潤滑系統
自動斷電
工作燈/三色警示燈
主軸吹氣系統
RS232介面
CF卡介面及CF卡
移動式脈波產生器
水槍及氣槍
地基墊腳及水平調整螺絲
工具箱及工具
全閉式護罩
系統操作及程式說明書
機械說明書

選　配

刀臂式刀庫 (24T/30T)
刀長量測裝置
中心出水裝置 (30bar/50bar)
三軸光學尺 (HEIDENHAIN)

www.ecomcnc.com

ECOM 東剛精機

ECOM 台灣
電話：+886-4-7389907
傳真：+886-4-7382139
地址：彰化市泰和路三段376號
信箱：info@ecomcnc.com

ECOM 福建
電話：+86-596-7672668
傳真：+86-596-7672636
地址：福建省漳州市南靖縣丰田鎮橋東路87號

【東剛精機保有此型錄著作財產權 August 2021. VOL.33】

ECOM 東剛精機

CNC 立式 五軸加工中心機

VX-14i

www.ecomcnc.com